额定功率	5 瓦特
输入电压	100~240V 交流
输出组数	单组

特性

- ▼通用交流输入
- ▼内置EMI滤波器
- ▼高效率
- ▼短路保护
- ▼过载保护
- ▼1年保证

电气参数

输入

电压范围	100~240V 交流
频率	47~63 赫兹
浪涌电流	20A @ 230V输入 冷启动, 25℃
工作电流	0.5A 最大有效值
空载功耗	0.6 瓦特

输出

额定功率	5 瓦特
电压调整率	±5%(标称输出电压)
保持时间	10毫秒 @ 满载
过载保护	105%~150% 额定负载
输出线规格	160厘米;18AWG,2C
输出插头规格	Φ5.5×Φ2.1×11毫米 内正外负

隔离

隔离电压 输入-输出	2.0KV交流/1分钟
隔离电阻	50兆欧/500V直流

环境

工作温度	0℃~30℃;满载工作; 在30℃~45℃时，温度每 上升1℃时降额4.0%使用
保存温度	-20℃~85℃
工作湿度	10%~90%(无冷凝)
温度系数	±0.04%
平均无故障时间	10,000小时
安全执行标准	设计参照GB4943, EN60950
EMC执行标准	设计参照EN55022, CLASS B EN61000-4-2,3,4,5,6
重量	0.06公斤

物理参数

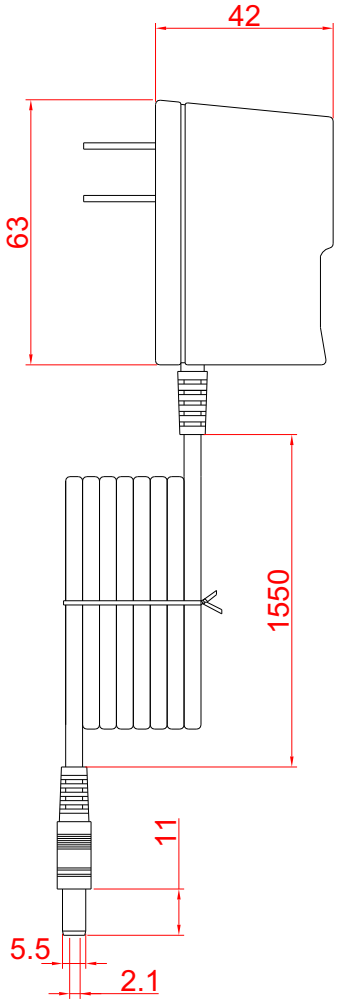

定购信息

型号	输出电压	最小负载	最大负载	电压精度	工作效率	纹波&噪声(峰-峰值)	备注
JWS-5-3A	3V	0A	1.00A	±5%	64%	50mV	3~3.3V
JWS-5-5A	5V	0A	1.00A	±5%	65%	50mV	3.3~5V
JWS-5-7A	7V	0A	0.71A	±5%	67%	100mV	5~7V
JWS-5-9A	9V	0A	0.56A	±5%	68%	100mV	7~9V
JWS-5-12A	12V	0A	0.42A	±5%	70%	120mV	9~12V
JWS-5-15A	15V	0A	0.33A	±5%	71%	150mV	12~15V
JWS-5-18A	18V	0A	0.56A	±3%	72%	180mV	15~18V
JWS-5-24A	24V	0A	0.28A	±3%	73%	240mV	18~24V
JWS-5-27A	27V	0A	0.19A	±3%	74%	240mV	24~27V
JWS-5-48A	48V	0A	0.10A	±2%	76%	240mV	27~48V

JWS-5 系列

TEL(电话): 0086+755+2697 4799; 2697 4622 FAX(传真): 0086+755+2697 4522
WEB(网址): www.judingpower.com E-mail(电子信箱): sales@judingpower.com